Tank-in-Tank Speicher

WPK, Rundspeicher

Einsatzgebiet
Gas, Öl, Pellets, Fernwärme

Ausführung
- Pufferspeicher mit integriertem Brauchwasserspeicher, incl. Mg-Anode und Reinigungsflansch, Brauchwasserspeicher mit gütegesicherter Emaillierung nach DIN 4753, Teil 3-6, Pufferspeicher innen roh
- Muffen für Thermometer, Fühler und E-Muffe
- Optional mit E-Heizstab nachrüstbar

Wärmedämmung
100 mm Weichschaummantel (weiß)

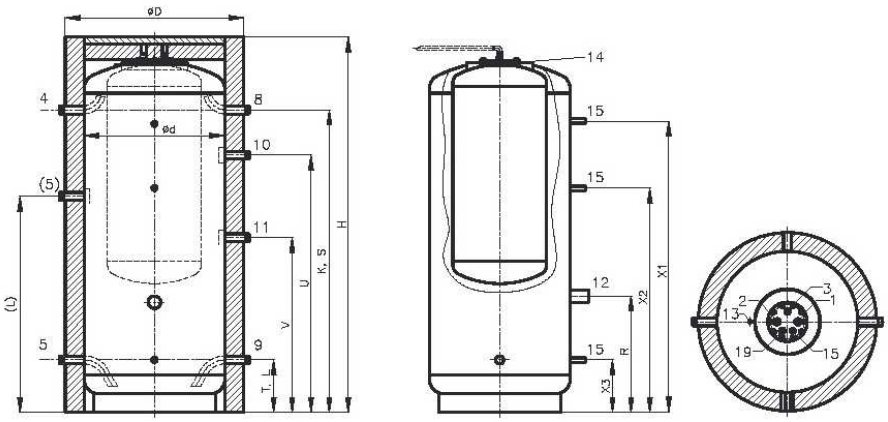

Typ		WPK 750	WPK 1000
Speicherinhalt Puffer/Brauchwasser ca.	l	550/200	750/200
Leistungskennzahl NL n. DIN 4708	NL	2,9	2,9
zul. Betriebsdruck Puffer/Brauchwasser/Rohrschlange	bar	3/10/10	3/10/10
zul. Temp. Puffer/Brauchwasser/Rohrschlange	°C	95/95/160	95/95/160
Bereitschaftsaufwand	kW/24h	3,9	4,4
Abmessungen			
Ø mit Isolierung [D] /ohne Isolierung [d]	mm	950/750	1050/850
Gerätehöhe [H]	mm	2000	1980
Kippmaß [W]	mm	1950	1950
Höhe Heizungsvorlauf [K]	mm	1610	1590
Höhe Heizungsrücklauf [L]	mm	280 (1150)	280 (1150)
Höhe E-Muffe [R]	mm	620	580
Höhe Zulauf Ladekreis	mm	1610	1590
Höhe Entnahme Ladekreis	mm	280	280
Höhe Vorlauf Heizkreis	mm	1370	1350
Höhe Rücklauf Heizkreis	mm	930	950
Höhe Fühlertauchhülse 1	mm	1550	1530
Höhe Fühlertauchhülse 2	mm	1195	1195
Höhe Fühlertauchhülse 3	mm	280	280
Anschlüsse			
Kaltwasser/Warmwasser 1/2	Ga	3/4	3/4
Zirkulation 3	Ga	3/4	3/4
Heizungsvorlauf/-rücklauf 4/5	Ga	5/4	5/4
Ladekreis-Zulauf/-Entnahme 8/9	Ga	5/4	5/4
Heizkreis-Vorlauf/-Rücklauf 10/11	Ga	5/4	5/4

Tank-in-Tank Speicher

WPKR, Rundspeicher

Typ		**WPKR 750**	**WPKR 1000**
E-Muffe 12	Gi	6/4	6/4
Entlüftung 13	Gi	1/8	1/8
Flansch 14	NW	142	142
Fühlerhülse 15	Gi	1/2	1/2
Anode 19	Gi	3/4	3/4
Leergewicht	kg	200	230
Art.Nr.		**15 030**	**15 031**

Gi=Innengewinde Ga= Außengewinde