Speichersysteme

Pufferspeicher Heizung PS, Rundspeicher, roh, ohne innere Einbauten

Einsatzgebiet
Gas, Öl, Pellets, Wärmepumpe, Fernwärme

Ausführung
- Mit Fühlermessstelle und Thermometer
- Sämtliche Anschlüsse an der Rückseite
- Optional mit E-Heizstab bzw. Flanschheizeinsatz nachrüstbar

Wärmedämmung
bis 500 l: 60 mm Neodul-Plus Isolierung (weiß)
ab 600 l: 100 mm Vlies-Isolierung (weiß)

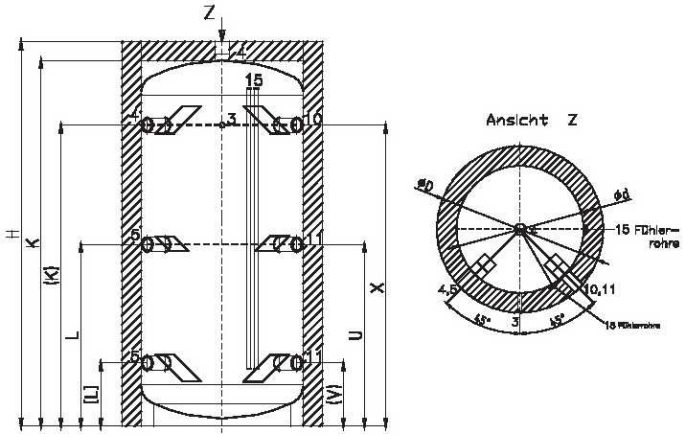

PS 500

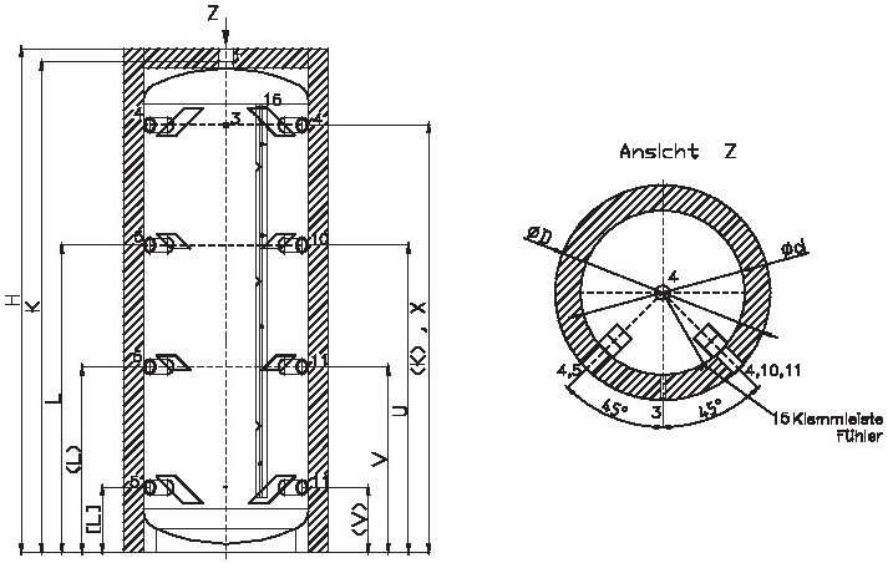

PS 500-2000

Typ		PS 500	PS 600	PS 800	PS 1000	PS 1500	PS 2000
Speicherinhalt	l	507	615	830	990	1535	2010
zul. Betriebsdruck BW/HZ	bar	10/16	10/16	10/16	10/16	10/16	10/16
zul. Vorlauftemp. BW/HZ	°C	95/130	95/130	95/130	95/130	95/130	95/130
Abmessungen							
Ø mit Isolierung D /ohne Isolierung d	mm	710/600	850/790	990/790	990/790	1000/1200	1200/1400
Gerätehöhe H	mm	1990	2008	1880	2195	2150	2090
Kippmaß	mm	1900	1960	1845	2150	2130	2100
Höhe Heizungsvorlauf K (K)	mm	1895 (1655)	1933 (1684)	1802 (1520)	2117 (1835)	2074 (1730)	2013 (1625)

Speichersysteme

Pufferspeicher Heizung PS, Rundspeicher, roh, ohne innere Einbauten

Typ		**PS 500**	**PS 600**	**PS 800**	**PS 1000**	**PS 1500**	**PS 2000**
Höhe Heizungsrücklauf L (L)	mm	1192 (728)	1210 (730)	1020 (700)	1340 (740)	1340 (740)	1300 (720)
Höhe Heizungsrücklauf [L]	mm	[265]	[254]	[290]	[290]	[340]	[395]
Höhe Vorlauf Heizkreis U	mm	1192	1210	1020	1430	1340	1300
Höhe Rücklauf Heizkreis V (V)	mm	728 (265)	730 (254)	700 (290)	740 (290)	740 (350)	720 (395)
Anschlüsse							
Heizungsvorlauf/-rücklauf 4/5	Ga	6/4	6/4	6/4	6/4	2	2
Heizungskreis/-rücklauf 10/11	Ga	6/4	6/4	6/4	6/4	2	2
Gewicht	kg	90	106	124	172	203	307
Artikel-Nr.		**15 005**	**15 006**	**15 008**	**15 010**	**15 015**	**15 020**

Gi=Innengewinde Ga= Außengewinde