Brauchwasserspeicher

BBR, Rundspeicher, emailliert

Einsatzgebiet
Gas, Öl, Pellets, Fernwarme

Ausführung
- Gütegesicherte Emaillierung nach DIN 4753, Teil 3-6
- Mit einem Glattrohrwärmetauscher, Schutzanode, Fühlermessstelle, Thermometer und Revisionsöffnung, ab 150 l mit E-Muffe
- Sämtliche Anschlüsse an der Rückseite
- Optional mit E-Heizstab bzw. Flanschheizeinsatz nachrüstbar

Wärmedämmung
150 bis 500 l: 60 mm Neodul-Plus-Isolierung (weiß)
ab 800 l: 100 mm Weichschaummantel (weiß)

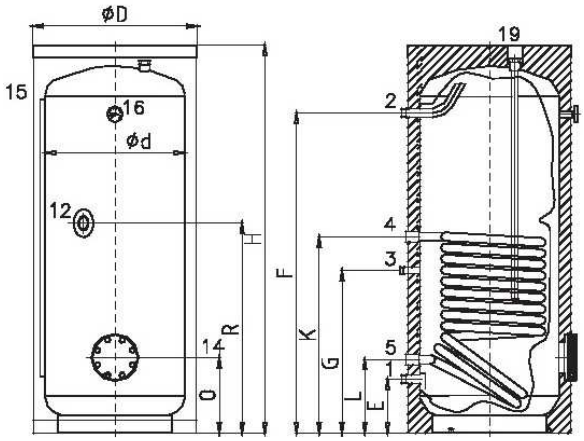

BBR 150-500

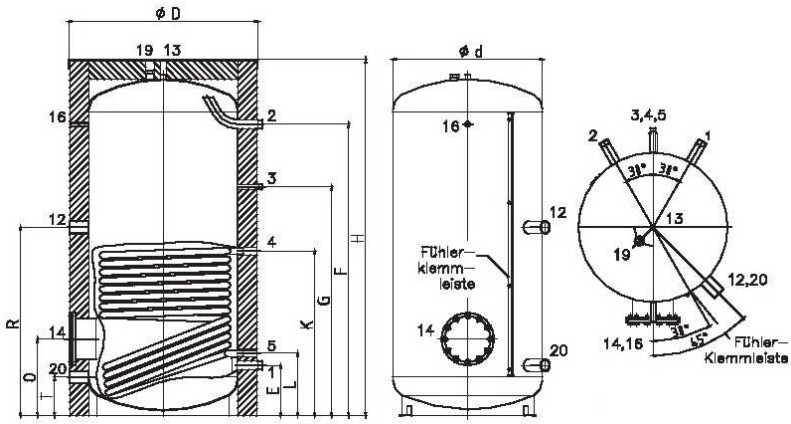

BBR 800

Typ		BBR 150	BBR 200	BBR 300	BBR 400	BBR 500	BBR 800
Speicherinhalt	l	145	195	293	420	492	804
Leistungskennzahl NL n. DIN 4708	NL	2,9	4,0	9,1	13,8	18,9	24
Dauerleistung	l/h (kW)	332 (19)	332 (19)	560 (32)	600 (35)	750 (44)	915 (53)
zul. Betriebsdruck BW/HZ	bar	10/16	10/16	10/16	10/16	10/16	10/16
zul. Vorlauftemp. BW/HZ	°C	95/130	95/130	95/130	95/130	95/130	95/130
Inhalt Wärmetauscher	l	5,2	5,2	8,6	10,5	13,7	17,7
Wärmetauscherfläche	m²	0,8	0,8	1,45	1,6	2,1	2,7
Heizwasserbedarf	m³/h	2,37	2,37	2,4	2,5	2,5	2,4
Druckverlust Wärmetauscher	mbar	30	33	48	60	78	143
Bereitschaftsaufwand	kW/24h	1,5	1,6	1,9	2,4	2,7	3,9

Brauchwasserspeicher

BBR, Rundspeicher, emailliert

Typ		BBR 150	BBR 200	BBR 300	BBR 400	BBR 500	BBR 800
Abmessungen							
Ø mit Isolierung D /ohne Isolierung d	mm	610/500	610/500	610/500	710/600	710/600	990/790
Höhe KW-Anschluss E	mm	215	215	215	250	250	266
Höhe WW-Anschluss F	mm	668	912	1422	1420	1680	1540
Höhe Zirkulation G	mm	465	547	758	670	802	1209
Gerätehöhe H	mm	970	1215	1740	1730	1990	1880
Kippmaß	mm	1150	1360	1750	1800	1958	1891
Höhe Heizungsvorlauf K	mm	565	912	585	770	902	870
Höhe Heizungsrücklauf L	mm	248	248	243	330	330	330
Höhe Flansch O	mm	290	290	290	335	335	405
Höhe Flansch E-Muffe R	mm	612	703	905	822	951	995
Anschlüsse							
Kaltwasser/Warmwasser 1/2	Ga	1	1	1	1	1	5/4
Zirkulation 3	Ga	3/4	3/4	3/4	3/4	3/4	3/4
Heizungsvorlauf/-rücklauf 4/5	Gi	1	1	1	1	1	1
Flansch	NW	116	116	116	116	116	205
Anode	Gi	5/4	5/4	5/4	5/4	5/4	5/4
Gewicht	kg	60	71	93	151	178	263
Artikel-Nr.		**12 140**	**12 200**	**12 300**	**12 400**	**12 500**	**12 800**

Gi=Innengewinde Ga= Außengewinde